パネル干渉回避カムユニット

ロングボディーカム

より設計しやすく 多彩な選択肢を追加

- カムスライダの長さとカムドライバ高さ位置が選べるサイズバリエーションを追加
- 後方抜きスペースが小さくカムスライダ分解作業性に優れる
- 取付幅を抑えたコンパクトな設計
- 選べる圧力源（ガス/コイルスプリング）

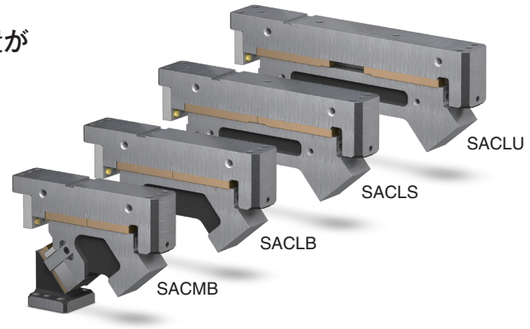

特長①

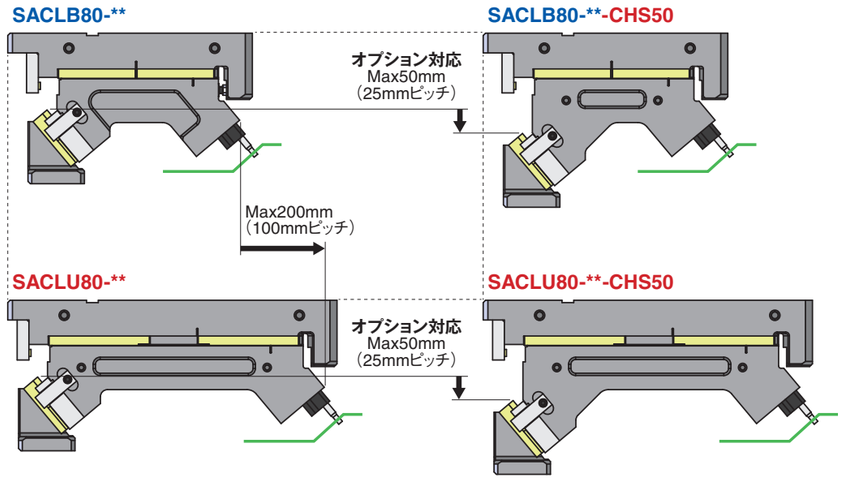

基本スペック

マウント面幅 mm	加工力 kN（tonf）	角度 5°ピッチ	Catalog No.	圧力源
80	58.8（6.0）	50°～80°	SACMB	無記号（Coil Spring）GK NGK GD NGD
			SACLB	
			SACLS	
			SACLU	

無記号:Coil Spring　GK:Gas Spring（KALLER）GD:Gas Spring（DADCO）
NGK/NGD:Gas Spring無　スプリング取付部品は付属します。

三協オイルレス工業株式会社

特長②

カムスライダ分解作業性に優れた構造

ロングボディーカムはアッパプレート切り欠き構造を採用することで、後方抜きスペースを大幅に抑えることができます。

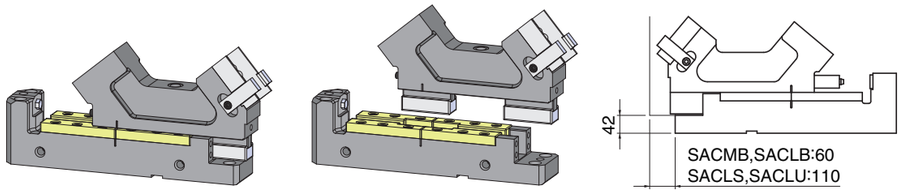

取付幅を抑えたコンパクトな設計

スライダ幅80mmに対して、取付面の幅は100mm。より省スペースでの設計が可能です。

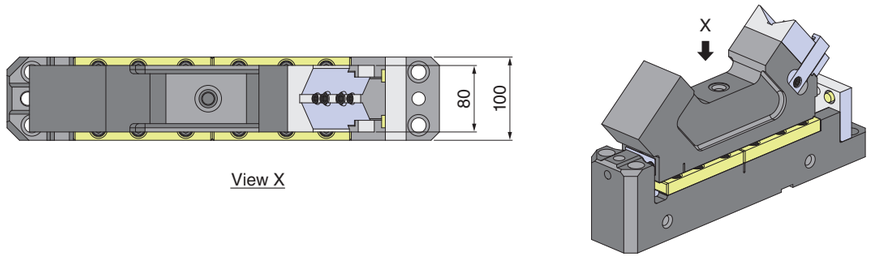

■使用例

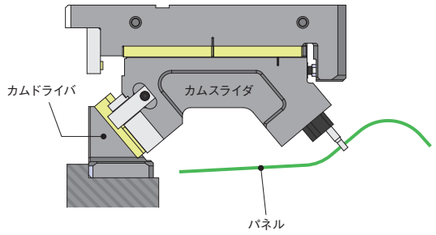

加工部位よりカムスライダをストレッチさせカムドライバ位置を後方に設定することで、パネル端から離れた部位でも加工を実現。

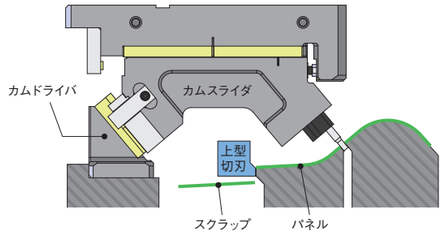

外周トリムとの併用により、スクラップ処理時の間口確保ができ、レイアウトの自由度が向上。

製品詳細はこちら

設計支援ツール
CADデータダウンロードシステム

Cam Search Engine
カム検索ツール

三協オイルレス工業株式会社　https://www.sankyo-oilless.co.jp

■本社　〒183-0036 東京都府中市日新町1-1-5　TEL.042-336-9603　FAX.042-368-3170
■群馬営業所　TEL.0276-38-5522　FAX.0276-38-1189
■名古屋営業所　TEL.0565-29-1111　FAX.0565-29-1115
■広島営業所　TEL.082-534-8661　FAX.082-534-8663
■静岡営業所　TEL.0545-64-5858　FAX.0545-64-0336
■大阪営業所　TEL.06-7664-9411　FAX.06-7664-9412
■九州営業所　TEL.092-575-0123　FAX.092-575-0100

※詳しくは、お近くの営業所までお問い合わせください。※製品改良のため、記載内容の一部を予告なく変更する場合がありますのでご了承ください。

外観/寸法

SACMB

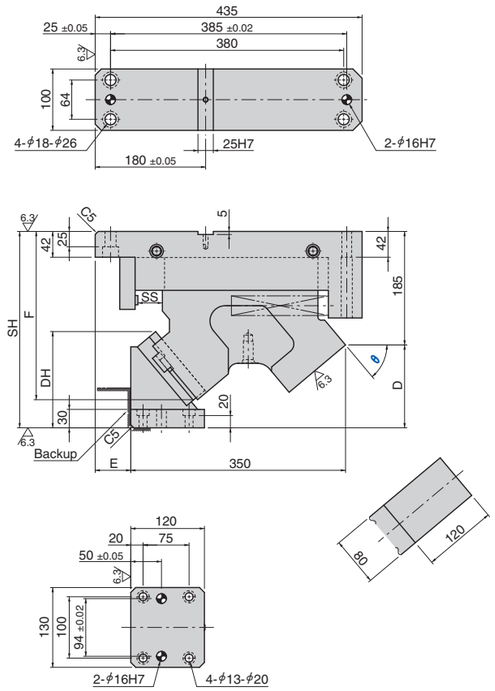

SACLB

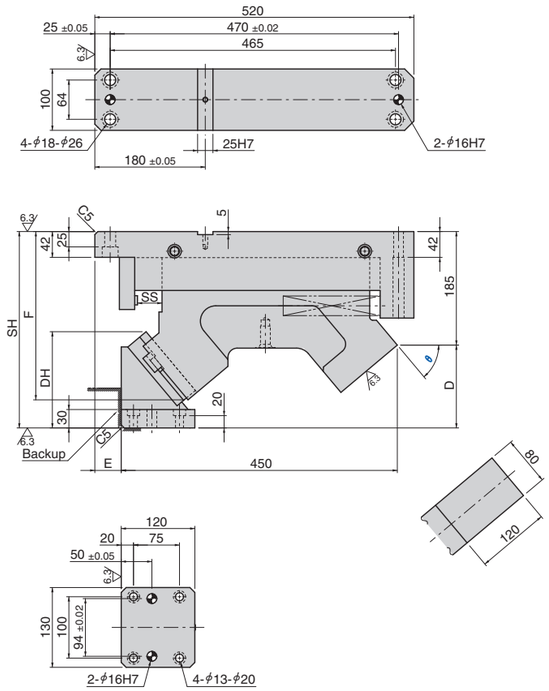

SACLS

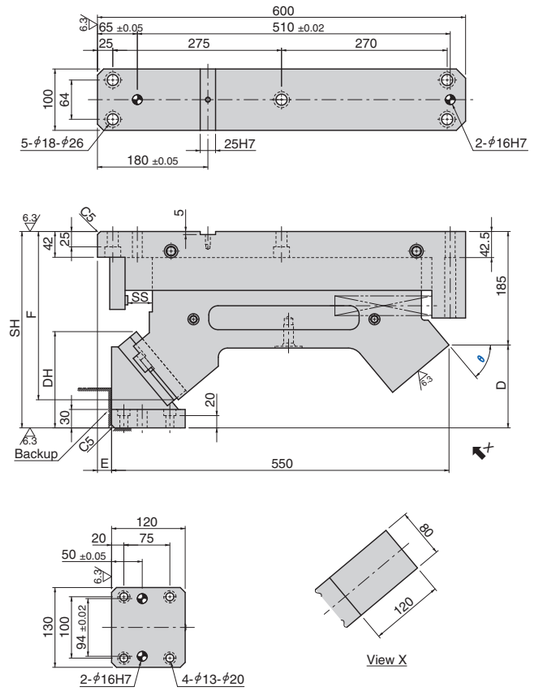

SACLU

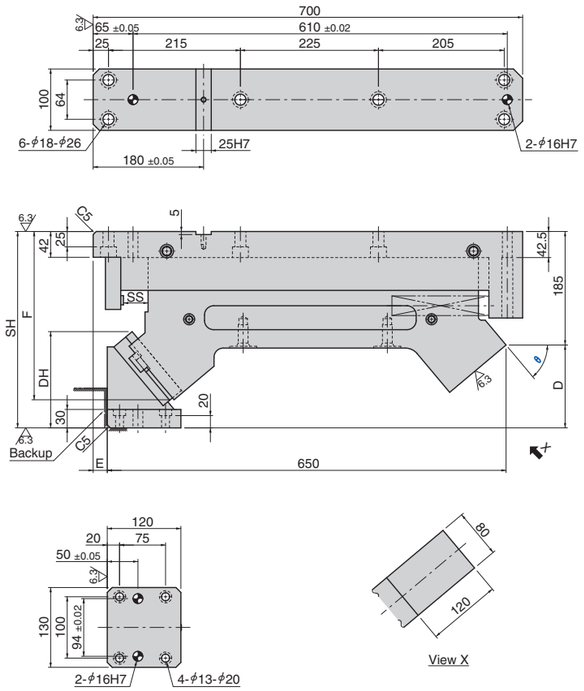

θ	SS	Option Code CHS	E	SH	D	DH	F
		—	58	320	135	156.8	274.2
50	40	CHS25	58	345	160	156.8	299.2
		CHS50	58	370	185	156.8	324.2
		—	53	320	135	160.8	275.8
55	40	CHS25	53	345	160	160.8	300.8
		CHS50	53	370	185	160.8	325.8
		—	48	320	135	163.8	277.5
60	40	CHS25	48	345	160	163.8	302.5
		CHS50	48	370	185	163.8	327.5
		—	36	320	135	167.8	277.2
65	34	CHS25	36	345	160	167.8	302.2
		CHS50	36	370	185	167.8	327.2
		—	25	320	135	168.8	278.9
70	28	CHS25	25	345	160	168.8	303.9
		CHS50	25	370	185	168.8	328.9
		—	20	320	135	170.8	278.7
75	21	CHS25	20	345	160	170.8	303.7
		CHS50	20	370	185	170.8	328.7
		—	15	320	135	169.9	280.5
80	14	CHS25	15	345	160	169.9	305.5
		CHS50	15	370	185	169.9	330.5

θ	SS	Option Code CHS	E	SH	D	DH	F
		—	43	320	135	156.8	274.2
50	40	CHS25	43	345	160	156.8	299.2
		CHS50	43	370	185	156.8	324.2
		—	38	320	135	160.8	275.8
55	40	CHS25	38	345	160	160.8	300.8
		CHS50	38	370	185	160.8	325.8
		—	33	320	135	163.8	277.5
60	40	CHS25	33	345	160	163.8	302.5
		CHS50	33	370	185	163.8	327.5
		—	21	320	135	167.8	277.2
65	34	CHS25	21	345	160	167.8	302.2
		CHS50	21	370	185	167.8	327.2
		—	10	320	135	168.8	278.9
70	28	CHS25	10	345	160	168.8	303.9
		CHS50	10	370	185	168.8	328.9
		—	5	320	135	170.8	278.7
75	21	CHS25	5	345	160	170.8	303.7
		CHS50	5	370	185	170.8	328.7
		—	0	320	135	169.9	280.5
80	14	CHS25	0	345	160	169.9	305.5
		CHS50	0	370	185	169.9	330.5

θ	SS	Option Code CHS	E	SH	D	DH	F
		—	23	320	135	156.8	274.2
50	40	CHS25	23	345	160	156.8	299.2
		CHS50	23	370	185	156.8	324.2
		—	18	320	135	160.8	275.8
55	40	CHS25	18	345	160	160.8	300.8
		CHS50	18	370	185	160.8	325.8
		—	13	320	135	163.8	277.5
60	40	CHS25	13	345	160	163.8	302.5
		CHS50	13	370	185	163.8	327.5
		—	1	320	135	167.8	277.2
65	34	CHS25	1	345	160	167.8	302.2
		CHS50	1	370	185	167.8	327.2
		—	-10	320	135	168.8	278.9
70	28	CHS25	-10	345	160	168.8	303.9
		CHS50	-10	370	185	168.8	328.9
		—	-15	320	135	170.8	278.7
75	21	CHS25	-15	345	160	170.8	303.7
		CHS50	-15	370	185	170.8	328.7
		—	-20	320	135	169.9	280.5
80	14	CHS25	-20	345	160	169.9	305.5
		CHS50	-20	370	185	169.9	330.5

寸法EはカムドライバのBackup面を基準に、左側を正(+)右側を負(−)とする。

θ	SS	Option Code CHS	E	SH	D	DH	F
		—	23	320	135	156.8	274.2
50	40	CHS25	23	345	160	156.8	299.2
		CHS50	23	370	185	156.8	324.2
		—	18	320	135	160.8	275.8
55	40	CHS25	18	345	160	160.8	300.8
		CHS50	18	370	185	160.8	325.8
		—	13	320	135	163.8	277.5
60	40	CHS25	13	345	160	163.8	302.5
		CHS50	13	370	185	163.8	327.5
		—	1	320	135	167.8	277.2
65	34	CHS25	1	345	160	167.8	302.2
		CHS50	1	370	185	167.8	327.2
		—	-10	320	135	168.8	278.9
70	28	CHS25	-10	345	160	168.8	303.9
		CHS50	-10	370	185	168.8	328.9
		—	-15	320	135	170.8	278.7
75	21	CHS25	-15	345	160	170.8	303.7
		CHS50	-15	370	185	170.8	328.7
		—	-20	320	135	169.9	280.5
80	14	CHS25	-20	345	160	169.9	305.5
		CHS50	-20	370	185	169.9	330.5

寸法EはカムドライバのBackup面を基準に、左側を正(+)右側を負(−)とする。

ロングボディーカム 共通項目

Order

Catalog No.	W	–	θ	–	Option CHS	–	PS	–	Option
SACMB	80	–	50						
SACMB	80	–	50	–	CHS25				
SACMB	80	–	50	–	CHS50	–	GK	–	NF – K

Option

オプションコード	仕　様
NF	窒素ガス充填無し。
K	専用のキーが付属します。

オプションコード CHS	仕　様
CHS25	Cam Driverの取付位置が25mm下がります。
CHS50	Cam Driverの取付位置が50mm下がります。

■オプション

●キー仕様（－K）

SACMB80・SACLB80・SACLS80・SACLU80

LKU25-100（1個 M8ボルト付）

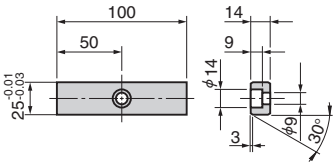

■スプリング力

●Coil Spring 仕様

θ	ストローク SS	初圧		終圧		使用スプリング
		N	kgf	N	kgf	
50						
55	40	440.7	45.0	2644.3	269.8	TH30-200
60						
65	34	503.7	51.4	2644.3	269.8	TH30-175
70	28	587.7	60.0	2644.6	269.9	TH30-150
75	21	330.6	33.7	2644.6	269.9	TH30-100
80	14	587.6	60.0	2644.4	269.8	TH30-75

Coil Springは30万回耐久となります。

●Gas Spring 仕様

θ	ストローク SS	SACMB				SACLB,SACLS,SACLU			
		終圧		使用スプリング		終圧		使用スプリング	
		N	kgf	GK	GD	N	kgf	GK	GD
50									
55	40	2595.4	264.8	M2-50-Yellow	C.180.050.YW	2558.9	261.1	X320-50	U.0325.050
60									
65	34	2481.8	253.2	M2-50-Yellow	C.180.050.YW	2396.9	244.6	X320-50	U.0325.050
70	28	2528.4	258.0	M2-38.1-Yellow	C.180.038.YW	2462.5	251.3	X320-38	U.0325.038
75	21	2366.3	241.5	M2-38.1-Yellow	C.180.038.YW	2588.1	264.1	X320-25	U.0325.025
80	14	2361.1	240.9	M2-25-Yellow	C.180.025.YW	2427.9	247.7	X320-19	U.0325.019

SACMBガス充填圧：18MPa　SACLB,SACLS,SACLUガス充填圧：10MPa
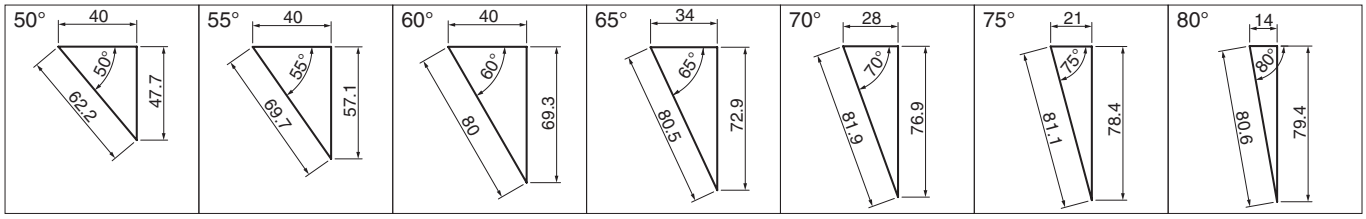
■カム線図