PKRGM

CAD FILE

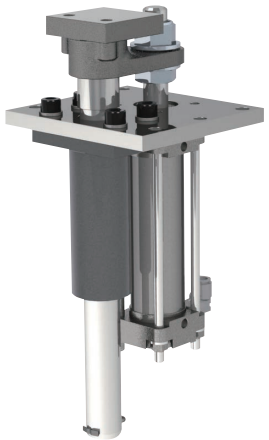

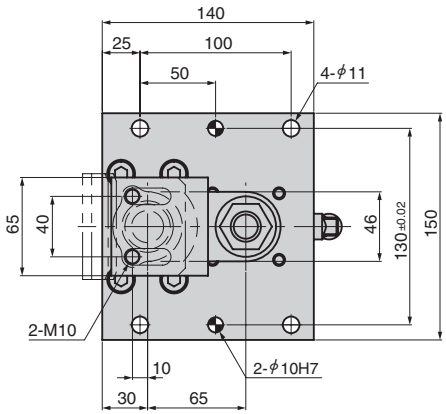

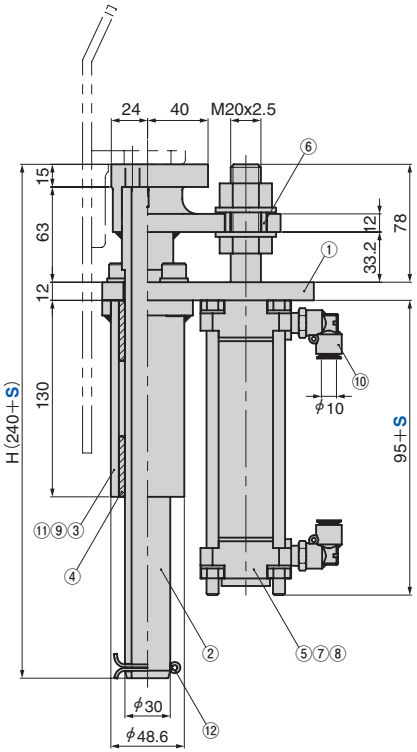

No.	名　称	数	材質／備考
1	ベースプレート	1	Steel
2	ガイドポスト	1	Steel
3	ブッシュホルダ	1	Steel
4	オイルレスブッシュ	2	SOB
5	エアシリンダ	1	SMC製（φ40）
6	カラー	1	Steel
7	平ワッシャ	2	M20
8	U ナット	1	M20
9	六角穴付きボルト	4	M10x25
10	エルボ	2	—
11	スプリングワッシャ	4	M10
12	割ピン	1	φ5x40

Catalog No.	シリンダストローク S	H	重量 kg
PKRGM	100	340	6.7
	150	390	7.1

Order

Catalog No.	S
PKRGM	150

Example

〈ブランク投入時〉

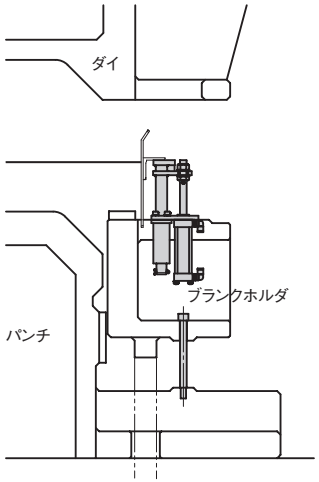

〈加工前〉

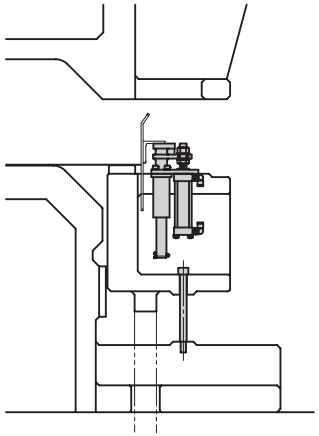

Copyright © Sankyo Oilless Industry, Inc. All Rights Reserved.

Copyright © Sankyo Oilless Industry, Inc. All Rights Reserved.