ウェアプレート
板厚20mm 焼結タイプ
WEAR PLATE

SOX（焼結スタンダードタイプ）

CAD FILE

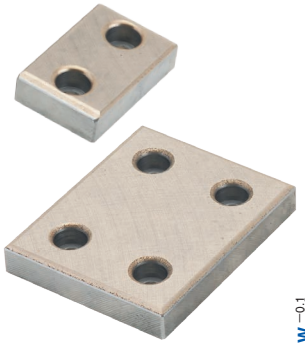

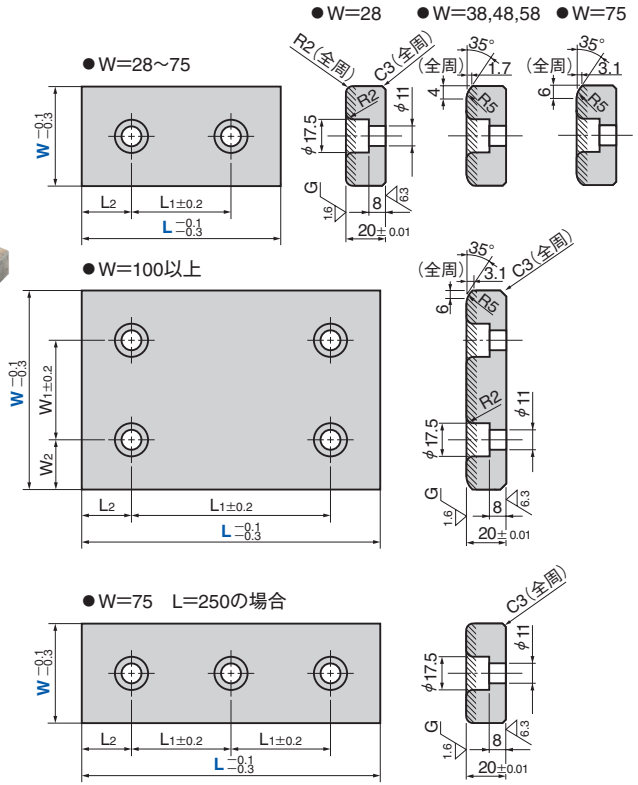

SOXT（焼結･2穴タイプ）

CAD FILE

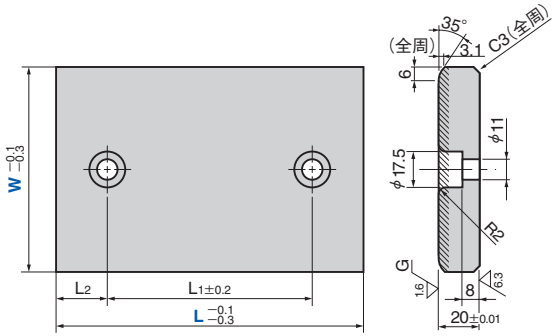

●スライド方向

〈材質〉SO#220
////部焼結層 厚さ1.2mm以上
SS400（ベースプレート）

Catalog No.	W	L SOX	L SOXT	W1	W2	L1	L2
SOX	28	75				45	15
		100				50	25
		150				100	
	38	75				45	15
		100				50	
		125				75	25
		150				100	
	48	75				45	15
		100				50	
		125				75	25
		150	—	—	—	100	
		200					50
	58	75				45	15
		100				50	
		150				100	
	75	75				25	
		100				50	25
		125				75	
		150				100	
		200				150	
		250				100	
SOX SOXT	100	100	100	50	25	50	
		125	125			75	
		150	150			100	25
		200	200			150	
		250	250			200	
		300	300				50
	125	125	125	50	37.5	75	
		150	150			100	25
		200	200			150	
		250	250			200	
		300	—				50
	150	150	150	100	25	100	
		200	200			150	25
		250	250			200	

Order

Catalog No.	W	—	L
SOX	48	—	75
SOXT	125	—	150

Copyright © Sankyo Oilless Industry, Inc. All Rights Reserved.

Copyright © Sankyo Oilless Industry, Inc. All Rights Reserved.