ガイドバー【概要】
ウェアプレートタイプ
OUTLINE OF GUIDE BAR

■ガイドバーウェアプレートタイプGBTP/GBTXについて
・摺動面にウェアプレートを採用することで取り外しが可能です。
・ウェアプレートを取り外し、金型とのクリアランス調整を容易に行うことができます。
・ウェアプレートを交換することができ、メンテナンス性に優れる製品となっています。

■精度の調整について
・ウェアプレートの取換時には摺動面ではなく裏面を研磨し、シムアップで厚み調整をお願いします。

■ウェアプレートの交換について
・右表のGBTP（TWP）,GBTX（TWX）の型番で注文をお願いします。

〈GBTPウェアプレート取付位置〉

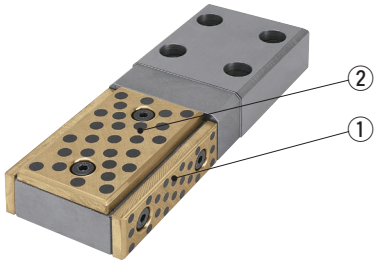

〈GBTXウェアプレート取付位置〉

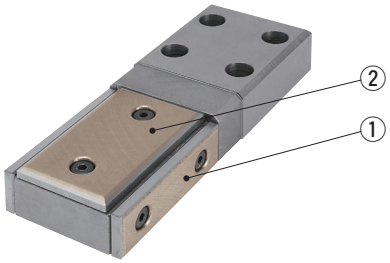

■ご使用にあたって
・シムアップの際は、ウェアプレート用シムプレートSHMS P.123をご利用ください。

■GBTP使用ウェアプレート

Catalog No.	位置	型番	Qty
GBTP100-230	①	TWP38-75	2
	②	TWP75-75	1
GBTP100-280	①	TWP38-125	2
	②	TWP75-125	1
GBTP100-330	①	TWP38-125	2
	②	TWP75-125	1
GBTP100-390	①	TWP38-150	2
	②	TWP75-150	1
GBTP120-230	①	TWP38-75	2
	②	TWP75-100	1
GBTP120-280	①	TWP38-125	2
	②	TWP100-125	1
GBTP120-330	①	TWP38-125	2
	②	TWP100-125	1
GBTP120-390	①	TWP38-150	2
	②	TWP100-150	1
GBTP150-280	①	TWP38-125	2
	②	TWP125-125	1
GBTP150-330	①	TWP38-125	2
	②	TWP125-125	1
GBTP150-390	①	TWP38-150	2
	②	TWP125-150	1
GBTP150-430	①	TWP38-150	2
	②	TWP125-150	1
GBTP180-280	①	TWP48-125	2
	②	TWP125-150	1
GBTP180-330	①	TWP48-125	2
	②	TWP125-150	1
GBTP180-390	①	TWP48-150	2
	②	TWP150-150	1
GBTP180-430	①	TWP48-150	2
	②	TWP150-150	1

ウェアプレートTWPの詳細はP.115参照。

■GBTX使用ウェアプレート

Catalog No.	位置	型番	Qty
GBTX100-230	①	TWX38-75	2
	②	TWX75-75	1
GBTX100-280	①	TWX38-125	2
	②	TWX75-125	1
GBTX100-330	①	TWX38-125	2
	②	TWX75-125	1
GBTX100-390	①	TWX38-150	2
	②	TWX75-150	1
GBTX120-230	①	TWX38-75	2
	②	TWX75-100	1
GBTX120-280	①	TWX38-125	2
	②	TWX100-125	1
GBTX120-330	①	TWX38-125	2
	②	TWX100-125	1
GBTX120-390	①	TWX38-150	2
	②	TWX100-150	1
GBTX150-280	①	TWX38-125	2
	②	TWX125-125	1
GBTX150-330	①	TWX38-125	2
	②	TWX125-125	1
GBTX150-390	①	TWX38-150	2
	②	TWX125-150	1
GBTX150-430	①	TWX38-150	2
	②	TWX125-150	1
GBTX180-280	①	TWX48-125	2
	②	TWX125-150	1
GBTX180-330	①	TWX48-125	2
	②	TWX125-150	1
GBTX180-390	①	TWX48-150	2
	②	TWX150-150	1
GBTX180-430	①	TWX48-150	2
	②	TWX150-150	1

ウェアプレートTWXの詳細はP.109参照。

Copyright © Sankyo Oilless Industry, Inc. All Rights Reserved.
Copyright © Sankyo Oilless Industry, Inc. All Rights Reserved.

ガイドバー
ウェアプレートタイプ
GUIDE BAR

GBTP（銅合金プレートタイプ）

CAD FILE

GBTX（焼結プレートタイプ）

CAD FILE

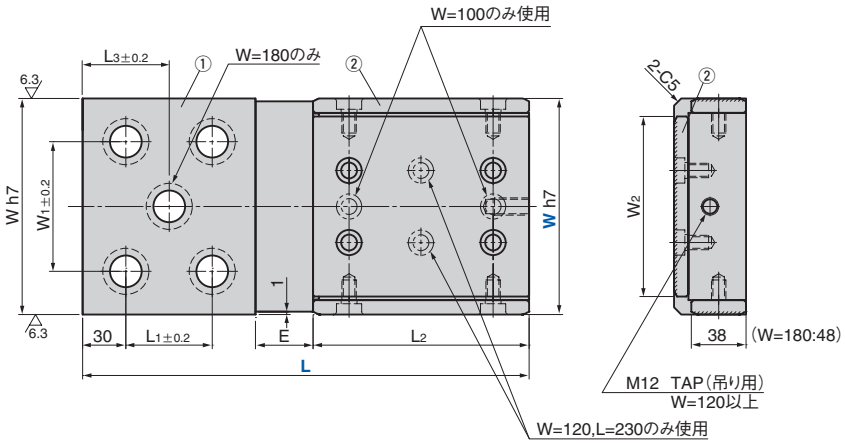

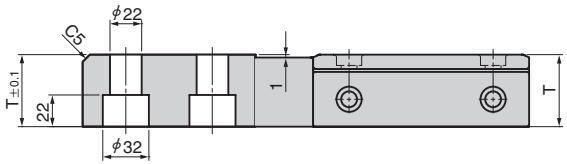

●スライド方向

〈材質〉①ガイドバー本体　SS400
②ウェアプレート GBTB　TWP SO#50SP2
②ウェアプレート GBTX　TWX SO#220

Catalog No.	W	L	W h7		W1	W2	L1	L2	L3	T	E
GBTP GBTX	100	230	100	0 −0.035	60	75	60	75	—	45	35
		280						125			
		330					100				45
		390					120	150			60
	120	230	120			100	60	75			35
		280						125			
		330					100				45
		390					120	150			60
	150	280	150	0 −0.040	90	125	60	125		50	35
		330					100				45
		390					120	150			60
		430					140				80
	180	280	180	0 −0.040	120	150	60	125	60	55	35
		330					100		80		45
		390					120	150	90		60
		430					140		100		80

Order

Catalog No.	W	—	L
GBTP	100	—	280
GBTX	150	—	330

■ご使用にあたって

・摺動面がキズや打痕等で損傷した場合においても、それぞれプレートを交換するだけで修復が可能となります。
・プレート交換の際、必ずしも初期寸法とはなりませんので研磨･シムアップの寸法調整を行ってご使用ください。また、プレート研磨の際は底面側を研磨するようお願いします。

Copyright © Sankyo Oilless Industry, Inc. All Rights Reserved.
Copyright © Sankyo Oilless Industry, Inc. All Rights Reserved.