スライドプレート 板厚 20mm スチールタイプ

SLIDE PLATE

CAD FILE

FRP

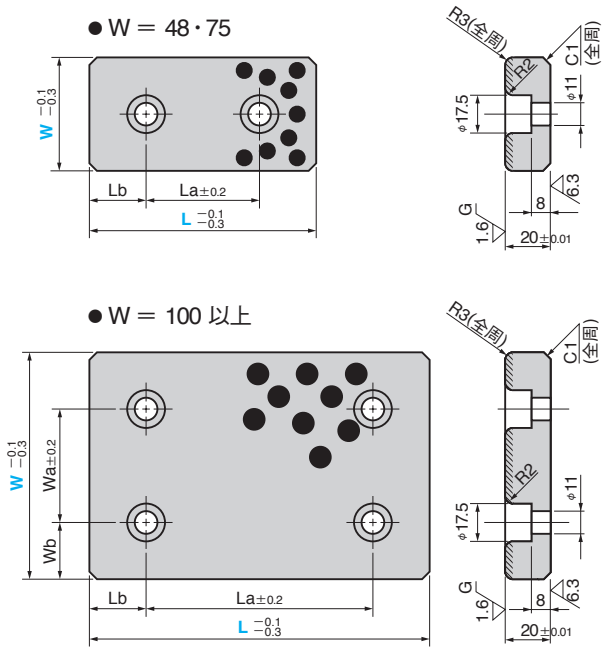

● スライド方向

材質 S45C
オイルレス加工
硬さ HRC40 以上
////部高周波焼入れ

■特注品のご相談・ご注文も承ります。

Wa	Wb	La	Lb	Catalog No.	W	L
		45	15			75
		50				100
		75			48	125
		100				150
		150				200
–	–	25				75
		50				100
		75			75	125
		100				150
		150				200
		50		FRP		100
		75	25			125
	25	100			100	150
		150				200
50		200				250
		75				125
	37.5	100			125	150
		150				200
		200				250
		100				150
100	25	150			150	200
		200				250

Order

Catalog No.	W	–	L
FRP	48	–	75

Copyright © Sankyo Oilless Industry, Inc. All Rights Reserved.
Copyright © Sankyo Oilless Industry, Inc. All Rights Reserved.